webeco
high quality **concrete** products

www.webeco.be | lichtenberglaan 2090 | 3800 Sint-Truiden

Chambre de visite Ø800 raccord Ø250
Profil d'écoulement et revêtement : PP-DWA

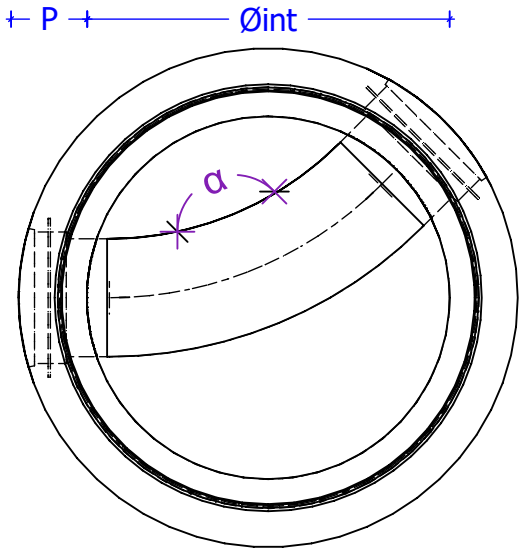

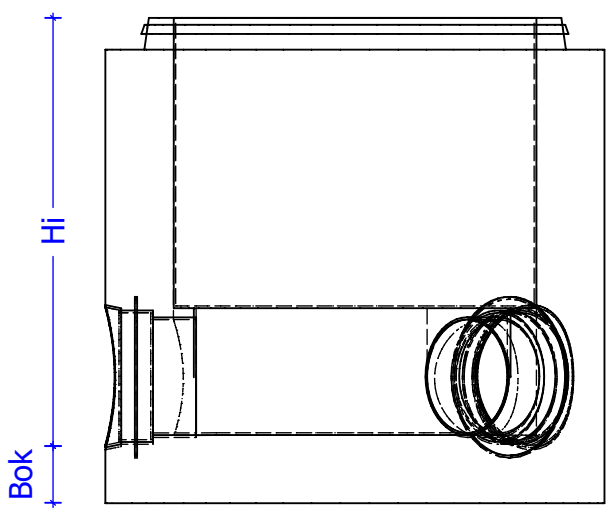

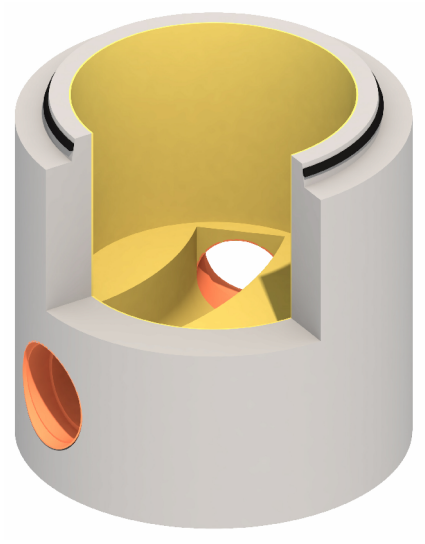

Dimensions (mm)	
Øint	800
Øext	1100
Paroi (P)	150
Radier	150
Bok	150

Angulaires minimales (degrés)			
	Ø160	Ø200	Ø250
Ø160	45°	45°	45°
Ø200	45°	45°	45°
Ø250	45°	45°	45°

Hauteur Interieur (hi) (mm)				
	$hi_{standard}$	hi_{min}	Max dénivelé	hi_{max}
Ø160	1000	550	2040	2350
Ø200	1000	550	2000	2350
Ø250	1000	550	1950	2350

<u>Info générales :</u>
Toutes les chambres de visite portent le label Benor
Classe environnementale : XC4-XA3
Classe d'exposition : EA3-EE3
Type de ciment : SR-LA
Crochets de levage : 2 x KKA 5T
Raccord : Grès, PVC, PP

101 BENOR 0489