webeco
high quality concrete products
www.webeco.be | lichtenberglaan 2090 | 3800 Sint-Truiden

Atlas VHG DN200 - Serie 3 stalen tussenbruggen en rand

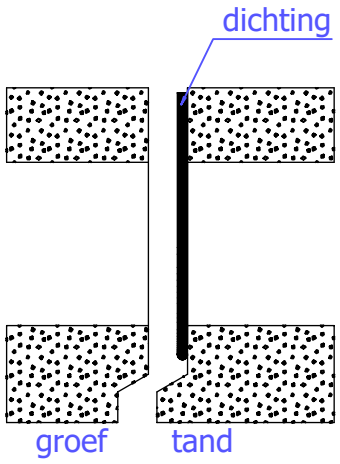

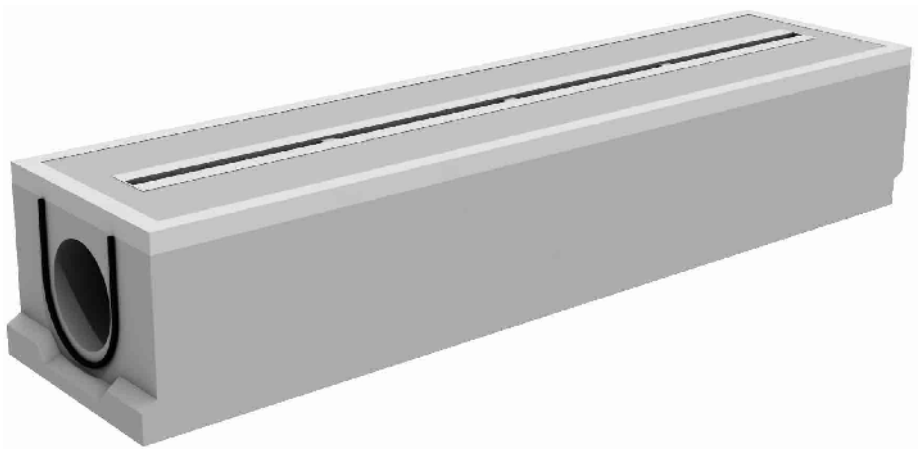

Bovenaanzicht

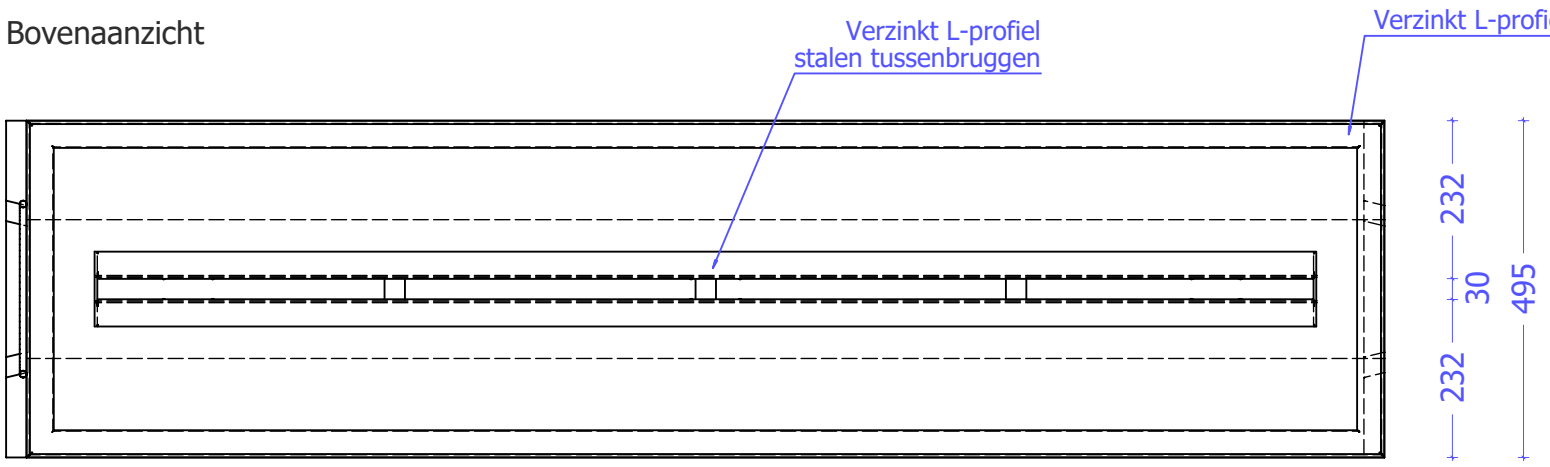

Zijaanzicht

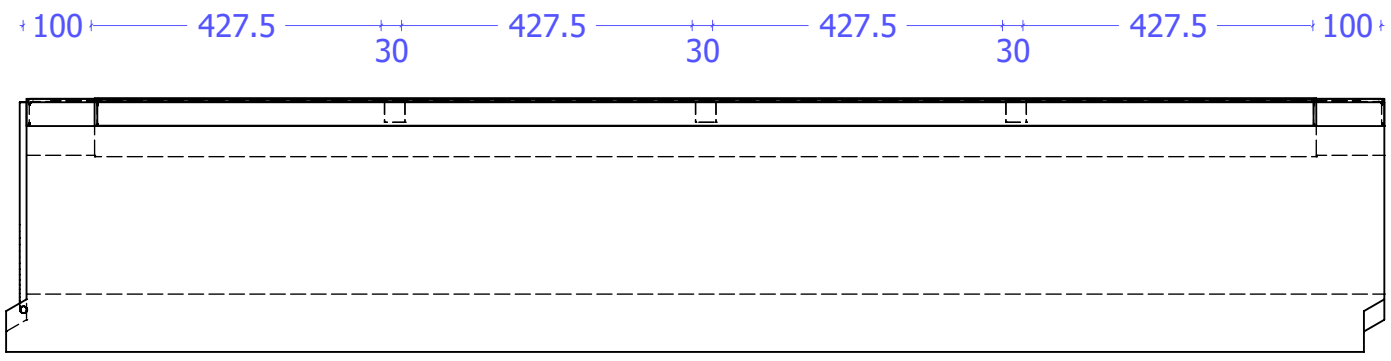

Vooraanzicht

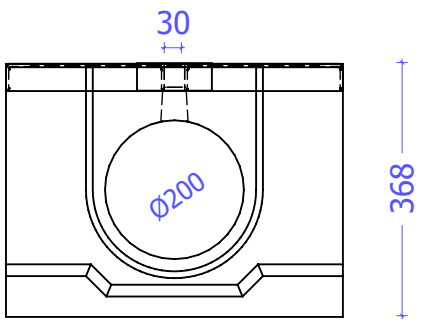

Ø	Werklengte	Verbinding	Verkeersklasse	Gewicht/st	Beton
(mm)	(mm)	(mm)	(mm)	(kg)	
200	2000	tand/groef	D400 - E600 - F900	728	C40/50 - C60/75

Algemene gegevens:

Milieuklasse: XC4-XD3-XF4-XA3

Omgevingsklasse: EE4-ES4-EA3

Cementsoort: CEMI 52,5 R/N SR3 LA